ВЕРСИЯ	CHANGE DESCRIPTION	ECN	ДАТА	ПРОВЕРИЛ	APPROVED BY

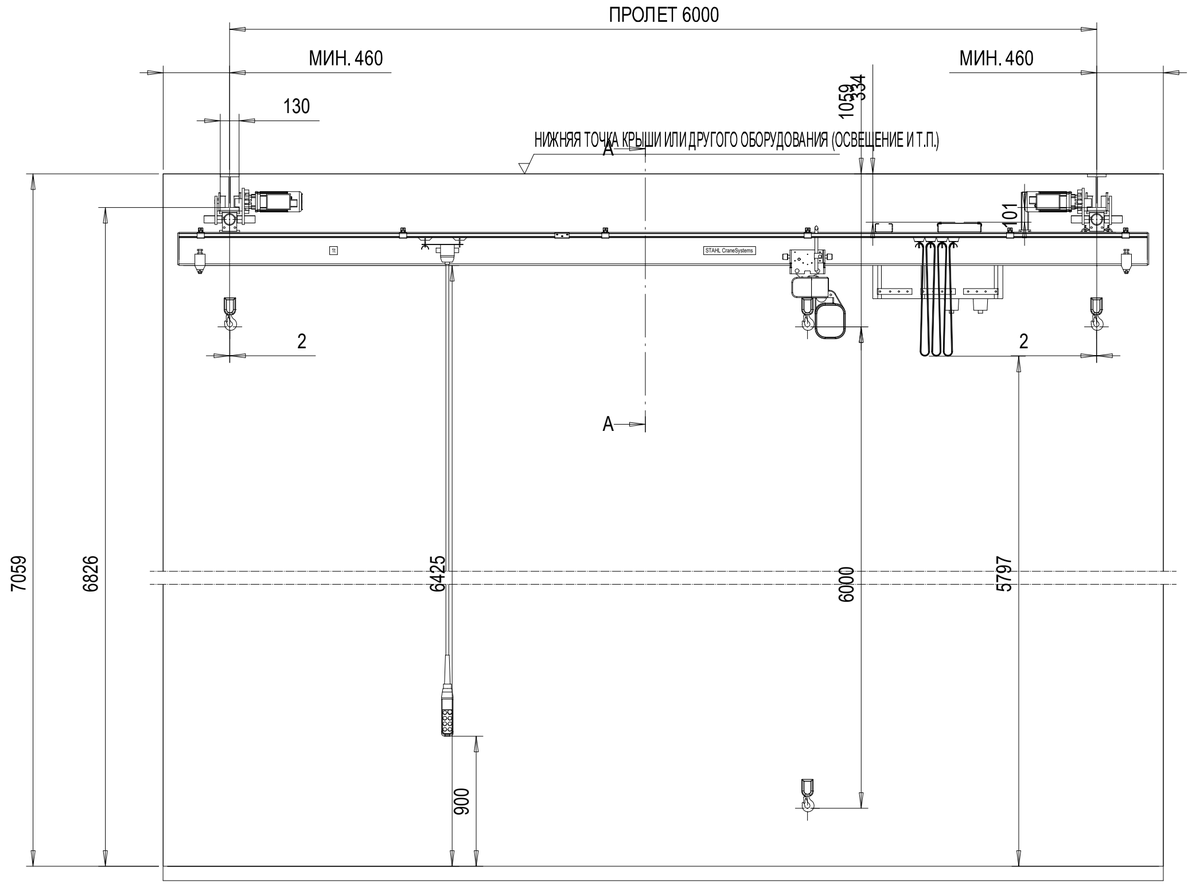

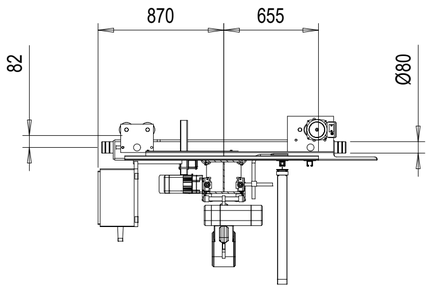

ВИД A-A

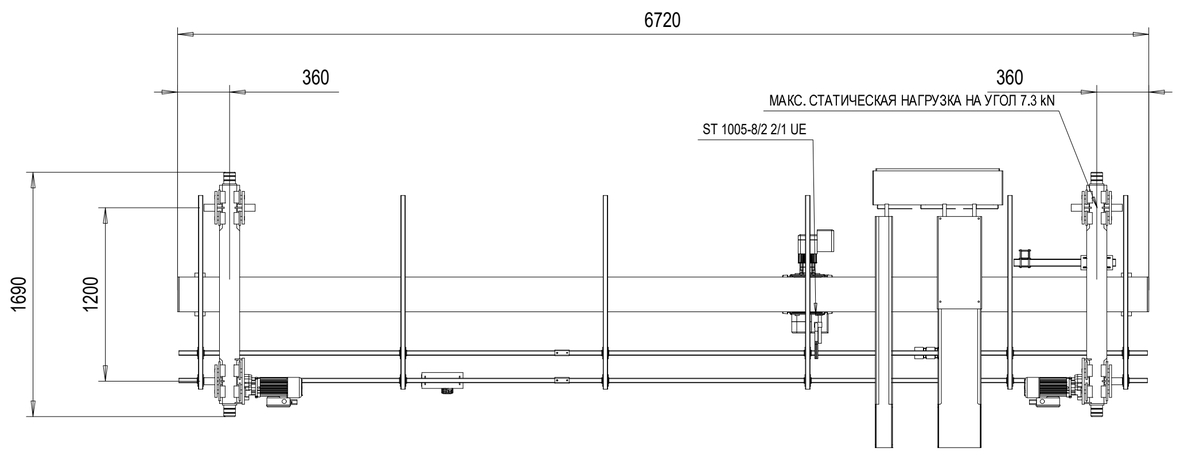

NOTE! ADDITIONAL OPTIONS CAN AFFECT WEIGHTS AND DIMENSIONS OF SOME COMPONENTS.

ТЕХНИЧЕСКИЕ ДАННЫЕ

КРАН

ГРУЗОПОДЪЕМНОСТЬ	: 1000 kg
ПРОЛЕТ	: 6 m
ВЫСОТА ПОДЪЕМА	: 6 m
СКОРОСТЬ ПЕРЕДВИЖЕНИЯ КРАНА	: 40/10 m/min 2 скорости
МАССА МОСТА	: 840 kg
TOTAL WEIGHT	: 910 kg
РЕЖИМ ИСПОЛЬЗОВАНИЯ КРАНА	: U4/Q2, EN13001-1
РЕЖИМ ИСПОЛЬЗОВАНИЯ ПРИВОДА КРАНА	: 25 m (D_lin6) / M5
ДЛИНА ПОДКРАНОВОГО ПУТИ	: 50 m

ТЕЛЬФЕР

СКОРОСТЬ МЕХАНИЗМА ПОДЪЕМА	: 4/1 m/min 2 скорости
СКОРОСТЬ ПЕРЕДВИЖЕНИЯ ТЕЛЕЖКИ	: 20/5 m/min 2 скорости
МАССА ТЕЛЕЖКИ	: 70 kg
РЕЖИМ ИСПОЛЬЗОВАНИЯ ТЕЛЬФЕРА	: 3,0 + 3,0 m (D_lin4) / ISO M4

ELECTRICAL EQUIPMENT

ПИТАНИЕ	: 380 / 48 V; 50 Hz
ТОКОПОДВОД	: 1.86 kW

ДОПУСКИ

КРАН :

ПОДКРАНОВЫЙ ПУТЬ :

USE OF CRANE

: ЭКСПЛУАТАЦИЯ КРАНА В ПОМЕЩЕНИИ

БЕЗОПАСНОСТЬ ОБЕСПЕЧИВАЕТ ЗАКАЗЧИК

ПЛАТФОРМА ОБСЛУЖИВАНИЯ КРАНА

Project sketch - for information only

Subject to changes without prior notice

Projektskizze - Änderungen vorbehalten

Одобрено: Place Дата Компания:

Безопасность

STAHL CraneSystems

Free size tolerance

Material

QUOTATION NO.
ORDER NO.

Reproduction and transmission to third parties is not permitted
We reserve all rights under copyright for this drawing

STU1t x 6m Hol:6m

Version DAS
NSL
TCHAR
Scale 1:30

Компания: STEPHAN CraneSystems GmbH

	Datum	Name
Drawn by	08.11.2018	DMA/XRS
Проверил		
Released		

Issue N/a

1-6-6-O

Replased by

Copy to

Данная документация является неограниченной собственностью - Копирование запрещено
без письменного разрешения Передача содержимого документации третьей стороне или ее использование неуполномоченными лицами запрещены.
Нарушения будут преследоваться в судебном порядке

ВЕРСИЯ	CHANGE DESCRIPTION	ECN	ДАТА	ПРОВЕРИЛ	APPROVED BY

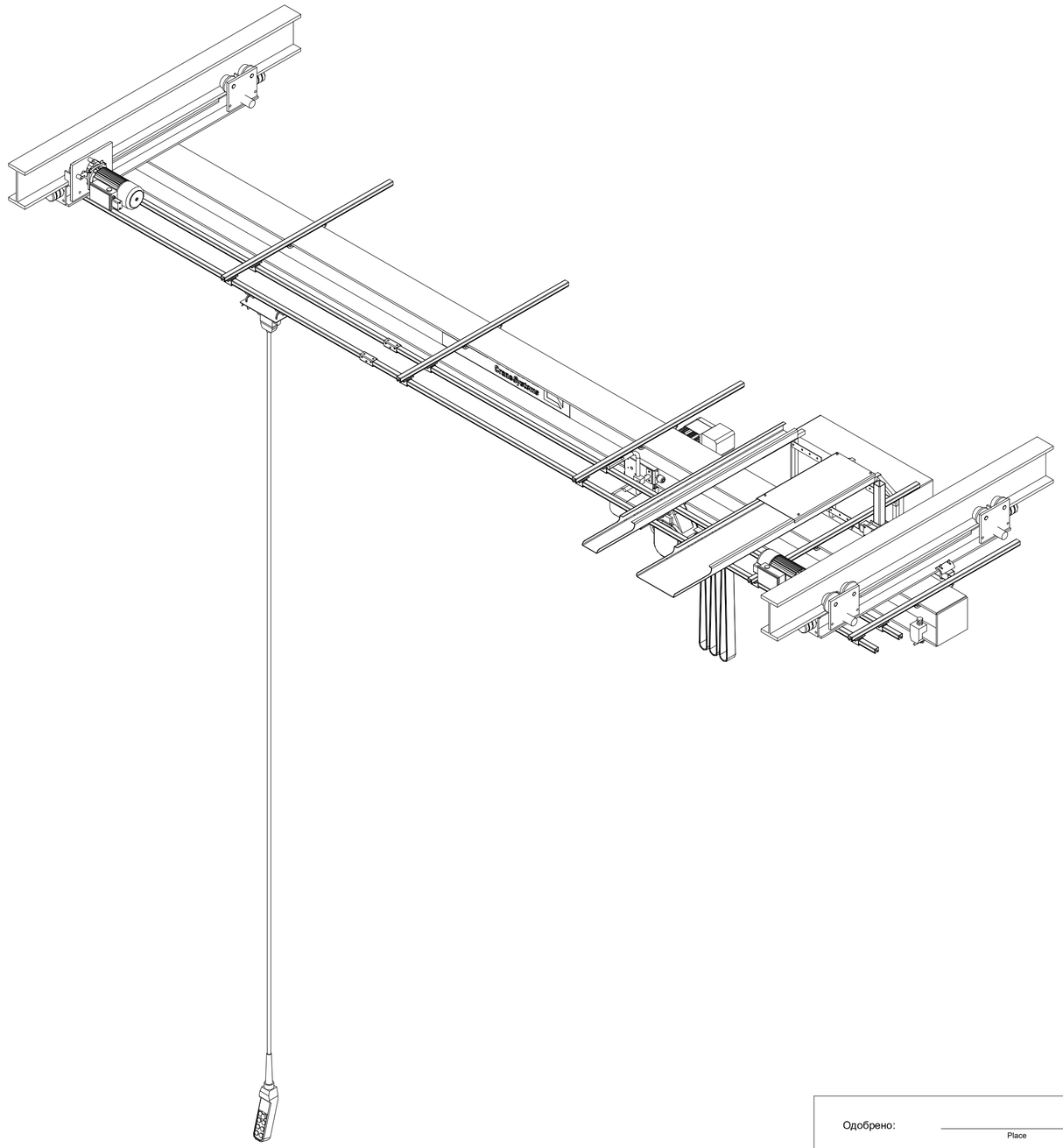

Одобрено: _____ Place _____ Дата _____ Компания:

Безопасность

STAHL CraneSystems

Free size tolerance

Material

QUOTATION NO.
ORDER NO.

Reproduction and transmission to third parties is not permitted
We reserve all rights under copyright for this drawing

STU1t x 6m Hol:6m

Version DAS
NSL
TCHAR

Scale 1:30

Компания: STEPHAN CraneSystems GmbH

	Datum	Name
Drawn by	08.11.2018	DMA/XRS
Проверил		
Released		

Issue N/a

1-6-6-O-I

Replased by

Copy to

1-6-6-O-I

Данная документация является неограниченной собственностью Kon☐ ☐рование запрещено
без письменного разрешения ☐ ☐ии копирования STAHL CraneSystems GmbH.
Передача содержимого документации третьей стороне или ее использование неуполномоченными лицами запрещены.
Нарушения будут преследоваться в судебном порядке